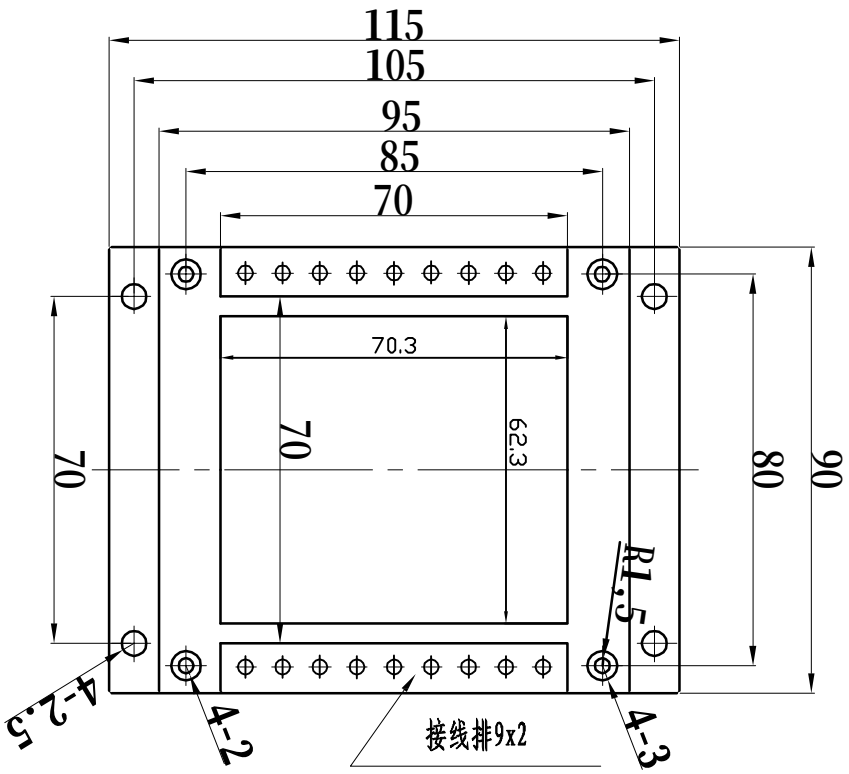

旋转90°侧面图

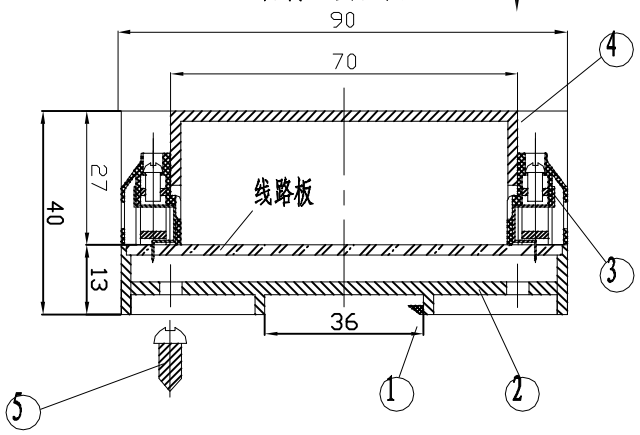

特点:

拼块式接线排,每边可放9个接线柱,底部导轨式安装.结构合理,可靠性好,美观大方,可做工控可编程和电源盒.

构成内容:

序号	名 称	个数	材料	颜色	表面处理	总重 (g)
1	导轨卡口	2	聚甲醛	红色		90
2	下壳	1	ABS	电脑色	光面	
3	接线排	2	阻燃ABS	绿色		
4	上壳	1	ABS	电脑色	光面	
5	自攻螺丝	4	45			

借（通）用件登记								
描 图								
描 校								
旧底图总号								
签 字	标记	处数	分区	更改文件号	签字	日期		
日 期	设计			标准化				
	制图							
	校对			审核				
	工艺			批准				

ABS			宁波三和壳体公司
阶段标记	重量	比例	
			22-23
共 1 张 第 1 张			